ПК "Специалист–М"

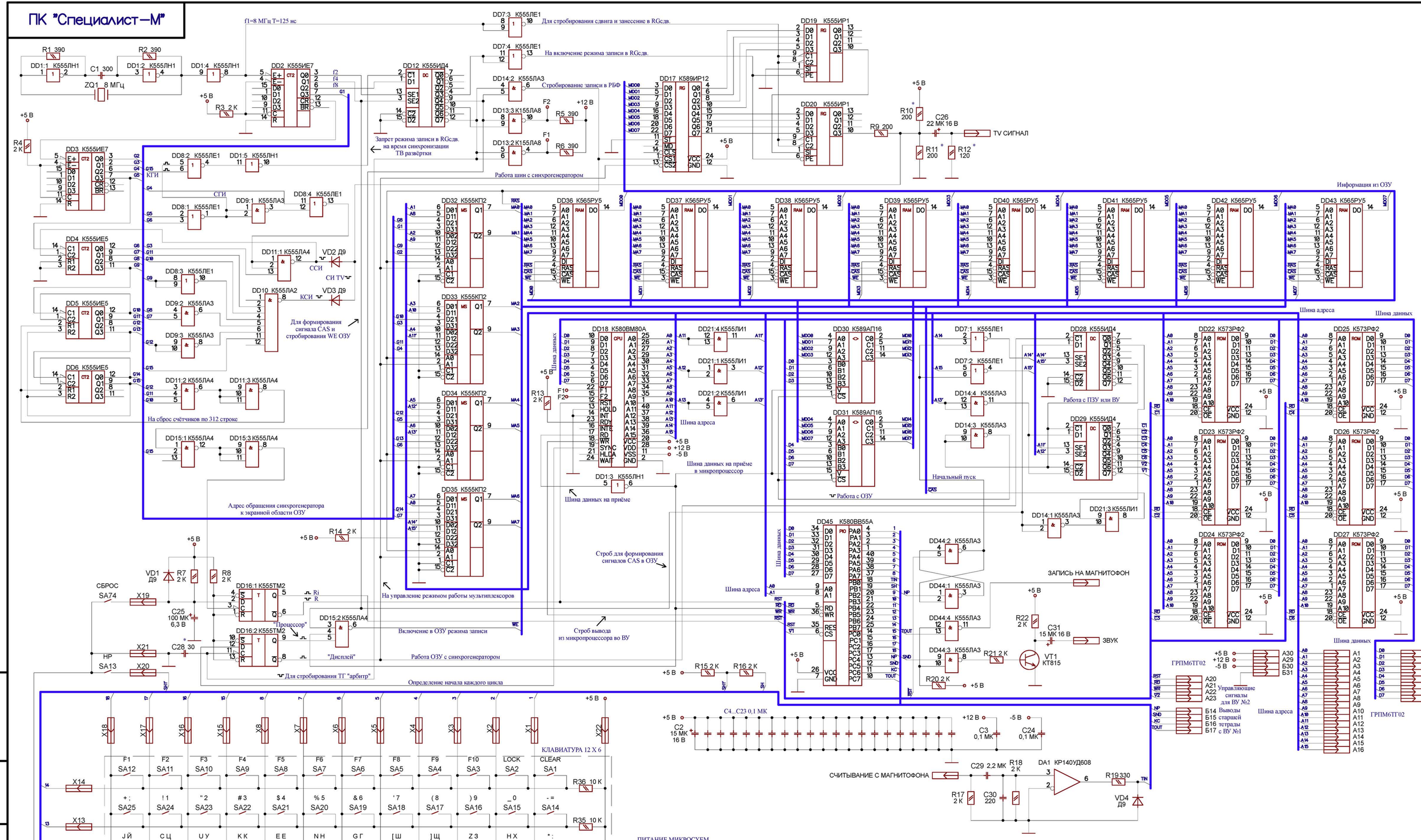

ПИТАНИЕ МИКРОСХЕМ

	DD1	DD2, 3	DD4...6	DD7...11	DD12	DD13...16	DD17	DD19...21	DD22...27	DD28...35	DD36...43	DD44	DD45
+5 В	14	16	5	14	16	14	24	14	24	16	8	14	26
ОБЩИЙ	7	8	10	7	8	7	12	7	12	8	16	7	7

ПИТАНИЕ ОУ

	DA1
+5 В	7
-5 В	4

ПИТАНИЕ МИКРОПРОЦЕССОРА

	DD18
+5 В	20
-5 В	28
+12 В	11
ОБЩИЙ	2

Изм	Лист	№ докум.	Подп.	Дата
Разраб.	Репко В.			
Пров.	Fifan			
Т.контр.				
Н.контр.				
Утв.				

ПК "Специалист–М"

Схема электрическая принципиальная

Лит.	Масса	Масшт.

Лист 1 | Листов 1

spetsialist–mx.ru

Подпись и дата | Инв.№ дубл. | Взам.инв. № | Подпись и дата | Инв.№ подл.